

TUBAGE & RACCORDEMENT

PROFITEZ DE L'ÉNERGIE BOIS EN TOUTE SÉRÉNITÉ

cheminées Poujoulat

Un conduit pour la vie

AVEC CHEMINÉES POUJOULAT, L'ÉNERGIE BOIS EST À L'HONNEUR EN RÉNOVATION



LA TRANSITION ÉNERGÉTIQUE, C'EST MAINTENANT

Face aux logements énergivores, la France a fait de la rénovation énergétique une priorité nationale. Objectif : rénover 500 000 logements par an.

LE BOIS, UNE ÉNERGIE PLUS ÉCONOMIQUE

En neuf comme en rénovation, choisissez l'énergie bois ! En plus d'être la 1re source d'énergie renouvelable en France, le bois est aussi beaucoup plus compétitif que les énergies fossiles (gaz, fuel).

DES AIDES FISCALES INCITATIVES

Bénéficiez des mesures fiscales de l'état en faveur du développement durable, pour équiper votre maison d'un système de chauffage au bois : crédit d'impôt transition énergétique (CITE), dispositif éco-PTZ...

LA FRANCE S'ENGAGE POUR LA RÉNOVATION ÉNERGÉTIQUE

Source : http://www.ffbatiment.fr/



PLUS DE
7 MILLIONS
DE LOGEMENTS ÉNERGIVORES
(CLASSÉS F ET G)



FACTURE ÉNERGÉTIQUE
DIVISÉE PAR 2
EN 10 ANS
(2004-2014)

UN CONDUIT DE FUMÉE ADAPTÉ, POUR BÉNÉFICIER DU MEILLEUR DE L'ÉNERGIE BOIS !

CONDUIT DE CHEMINÉE TRADITIONNEL MAÇONNÉ : ne prenez aucun risque !

Pour garantir le bon fonctionnement de votre appareil de chauffage, il est indispensable d'avoir un conduit de fumée adapté, conforme et sûr. Or, le conduit de cheminée traditionnel maçonné n'est peut-être pas ou plus adapté pour l'évacuation des fumées de votre appareil. Endommagé, trop ancien ou trop grand,
il peut présenter des risques d'incendie, de condensation ou de mauvais tirage.

POURQUOI LE RACCORDEMENT EST IMPORTANT ?

Le conduit de raccordement permet d'évacuer les fumées en toute sécurité en reliant l'appareil au conduit de fumée. Le choix du conduit de raccordement est essentiel : il doit être étanche, résister aux hautes températures et respecter les préconisations des DTU 24.1 et 24.2 ou à son DTA selon le type d'appareil.

LE SAVIEZ-VOUS ?
Contrairement aux idées reçues, l'installation d'un chauffage au bois est simple et sûre, même en rénovation. Cheminées Poujoulat vous propose des solutions de tubage et de raccordement adaptées à toutes les configurations.

LES SOLUTIONS TUBAGE DE CHEMINÉES POUJOULAT

Cheminées Poujoulat vous propose une gamme complète de conduits de tubage, isolés ou non, pour tous les conduits de cheminée traditionnels (maçonnés) dévoyés ou droits. Le principe consiste à introduire un tube en inox à l'intérieur d'un conduit de cheminée existant, afin de le rendre utilisable pour l'évacuation des produits de combustion.
Le tubage est particulièrement adapté en rénovation.

LES SOLUTIONS DE RACCORDEMENT DE CHEMINÉES POUJOULAT

Au-delà du rendement et de la performance de chauffe, les raccordements Cheminées Poujoulat vous permettent aussi d'apporter de l'esthétique à votre décoration intérieure. Couplés aux éléments de finition, les raccordements offrent de multiples possibilités de personnalisation.

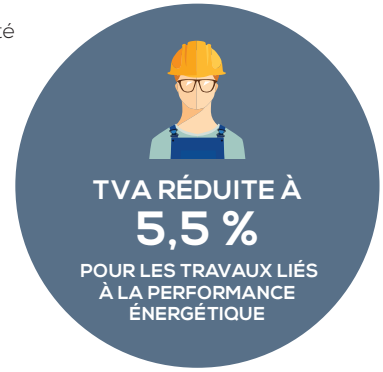





POUR TUBER OU RACCORDER VOTRE APPAREIL, CHEMINÉES POUJOULAT RÉPOND À TOUTES VOS QUESTIONS



« J'ai un conduit de cheminée en attente depuis des années. Est-ce que je peux le raccorder facilement à un appareil de chauffage au bois récent ? »

LA RÉPONSE COMPATIBILITÉ

Cheminées Poujoulat propose une gamme de produits complète pour s'adapter à toutes les configurations (conduits de cheminées métalliques Poujoulat ou traditionnels maçonnés, dévoyés ou droits...) et tous les appareils.

LA RÉPONSE PERFORMANCE

Les solutions de tubage et de raccordement Cheminées Poujoulat apportent un dimensionnement adéquat, un tirage amélioré, une étanchéité parfaite et des économies d'énergie importantes, optimisant ainsi le rendement des appareils de chauffage.

« J'ai choisi un poêle à bois à haute efficacité énergétique. Comment être sûr que le système d'évacuation de fumées l'est tout autant ? »



Cheminées Poujoulat répond à plus de 9000 questions de consommateurs par an sur poujoulat.fr

« J'adore la décoration et j'aimerais profiter du raccordement de mon appareil pour valoriser encore plus mon salon : est-ce possible ? »



LA RÉPONSE ESTHÉTIQUE

Avec Cheminées Poujoulat, vous pouvez tout personnaliser et accorder à votre intérieur : le conduit émaillé est disponible dans plusieurs couleurs et les plaques de finition dans toutes les nuances RAL. Sans oublier l'habillage ventilé Poujoulat, disponible en 8 autres couleurs, à positionner autour du conduit de raccordement émaillé.



« En raccordant un conduit existant à un appareil avec Cheminées Poujoulat, est-ce que mon installation sera bien aux normes ? »

LA RÉPONSE SÉCURITÉ OPTIMALE ET LONGÉVITÉ

Les produits Cheminées Poujoulat sont rigoureusement contrôlés et testés par notre partenaire, le laboratoire CERIC, qui réalise plus de 2000 essais de suivi des produits finis. Pensés pour durer longtemps, plus de 90% de nos produits sont conçus et fabriqués sur le territoire français.

POUR TROUVER VOTRE SOLUTION RENDEZ-VOUS EN PAGE SUIVANTE ! ››

UNE SOLUTION UNIQUE ET PERFORMANTE
pour chaque configuration

Votre maison dispose d'un conduit de cheminée en place et vous souhaitez installer un appareil ? Vous avez déjà choisi votre appareil ou vous êtes en cours de réflexion, mais sans connaître la nature du conduit existant ?
Quelle que soit votre situation, bénéficiez de la meilleure solution en suivant nos recommandations ! Cheminées Poujoulat vous accompagne pour tuber, raccorder, améliorer les finitions et gérer l'arrivée d'air.



MA SOLUTION DE TUBAGE/RACCORDEMENT parfaitement adaptée à mon appareil

POÊLE À BOIS BÛCHE
PAGES 8/9

INSERT À BOIS BÛCHE
PAGES 10/11

POÊLE À GRANULÉS NON ÉTANCHE*
PAGES 12/13

POÊLE À GRANULÉS ÉTANCHE**
PAGES 14/15

INSERT ET POÊLE À GAZ
PAGES 15



* **Non-étanche :** un appareil non étanche prélève l'air comburant directement dans l'espace où il fonctionne. » (source site poujoulat). Une amenée d'air doit être mise en place.

** **Étanche :** un appareil étanche prélève l'air dont il a besoin pour la combustion en dehors de l'espace où il fonctionne. Le conduit utilisé pour ce type d'appareil achemine alors l'air frais depuis l'extérieur jusqu'au foyer.

JE SUIS ÉQUIPÉ D'UN POÊLE À BOIS BÛCHES

ET D'UN CONDUIT MAÇONNÉ DÉVOYÉ

TUBAGE

RACCORDEMENT

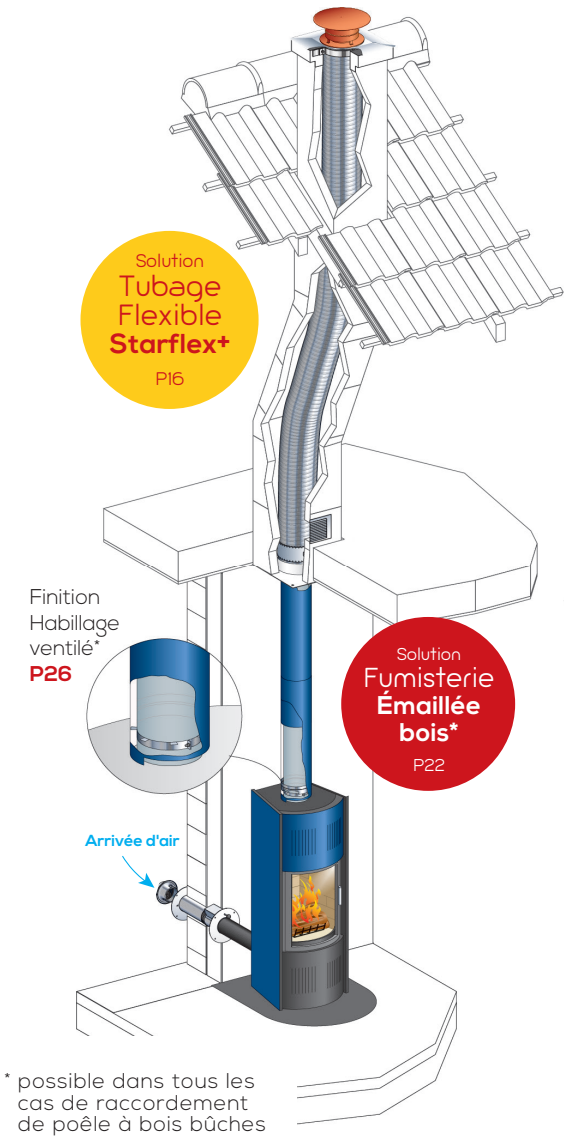

* possible dans tous les cas de raccordement de poêle à bois bûches

ET D'UN CONDUIT MAÇONNÉ DROIT

CARRÉ
OU
RECTANGULAIRE

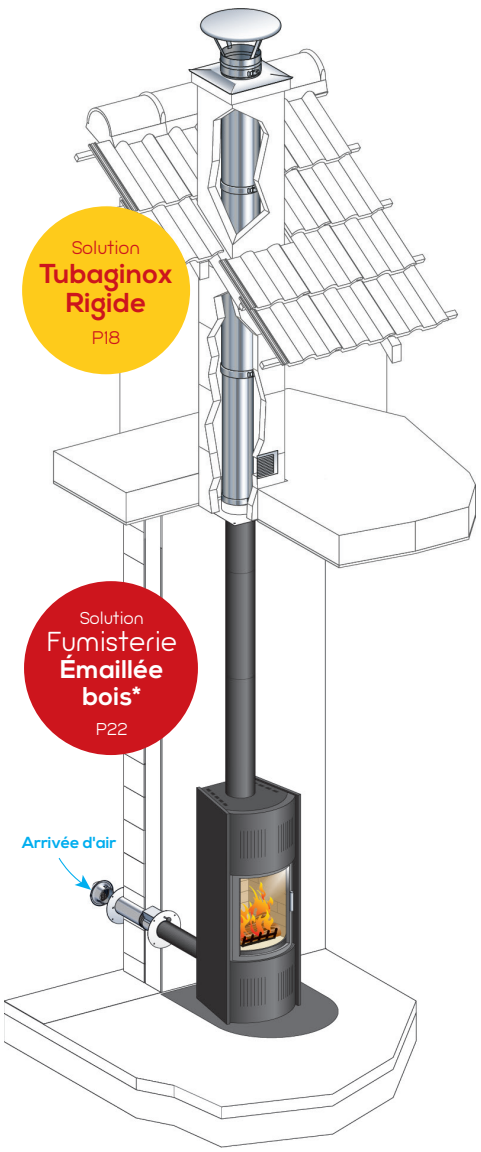

ET D'UN
CONDUIT POUJOULAT EN ATTENTE

BIEN DIMENSIONNÉ

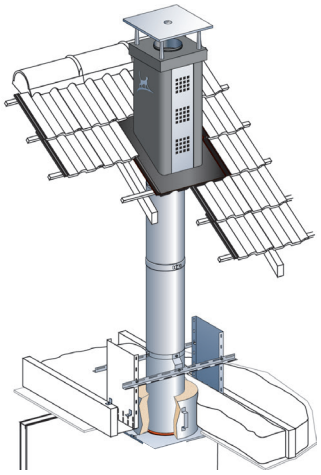

Je n'ai pas besoin de tubage car je suis équipé d'un conduit Cheminées Poujoulat, qui sera directement raccordé à l'appareil.



Pour plus d'informations, consulter notre réseau d'installateur ou retrouver le Guide Tarif Public sur poujoulat.fr

SUR-DIMENSIONNÉ

J'ai besoin d'un tubage, d'un conduit de raccordement et d'un kit d'adaptation.

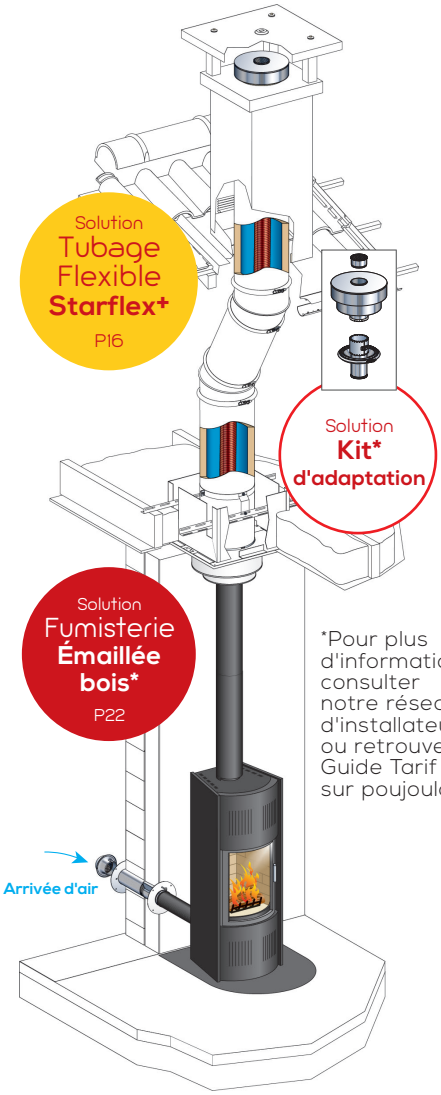

*Pour plus d'informations, consulter notre réseau d'installateur ou retrouver le Guide Tarif Public sur poujoulat.fr

JE SUIS ÉQUIPÉ D'UN INSERT À BOIS BÛCHES

ET D'UN CONDUIT MAÇONNÉ DÉVOYÉ

TUBAGE

RACCORDEMENT



ET D'UN CONDUIT MAÇONNÉ DROIT

CARRÉ OU RECTANGULAIRE

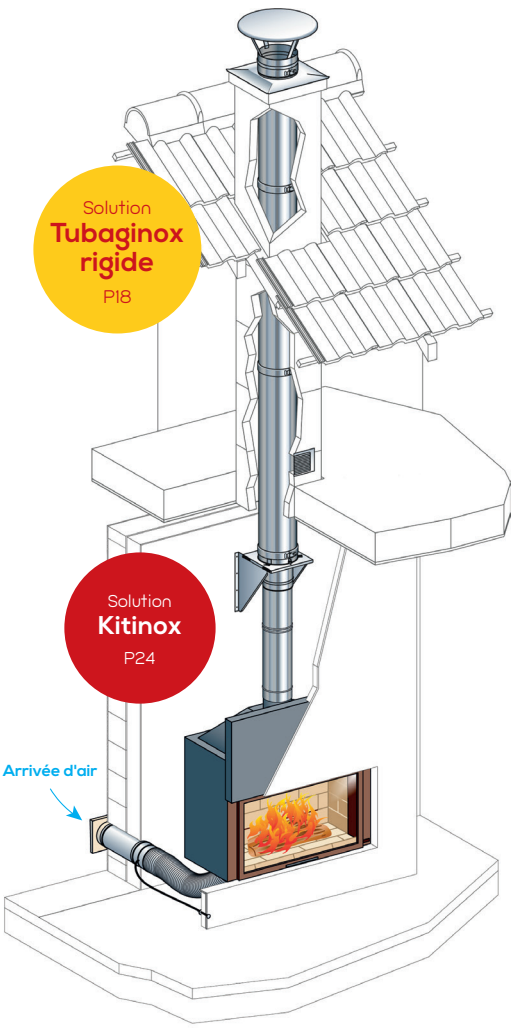

RECTANGULAIRE

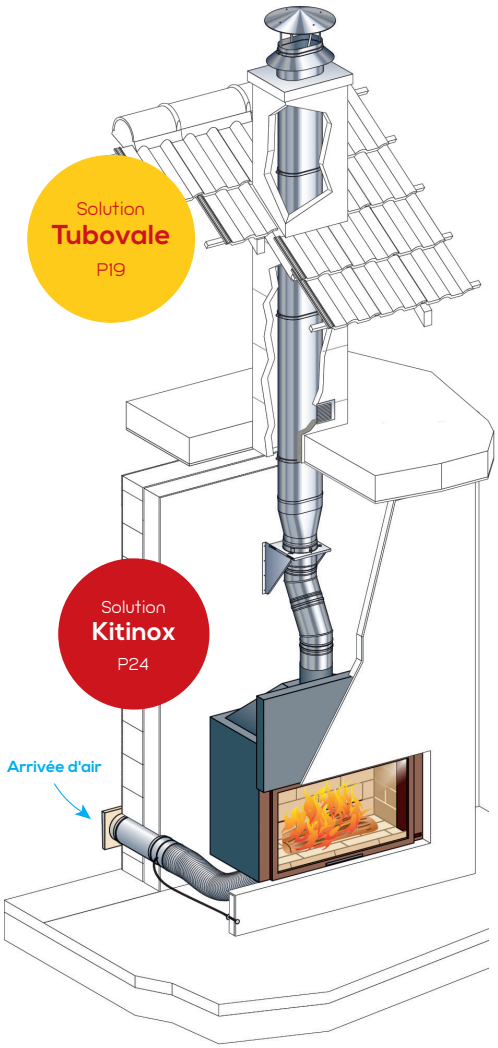

ET D'UN CONDUIT POUJOULAT

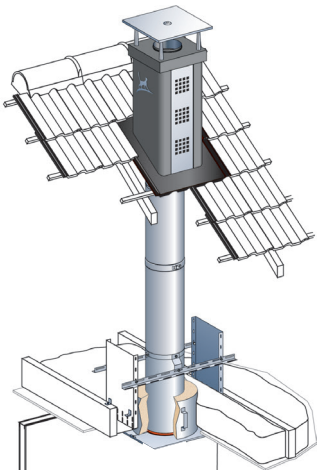

Je n'ai pas besoin de tubage car je suis équipé d'un conduit Cheminées Poujoulat, qui sera directement raccordé à l'appareil.

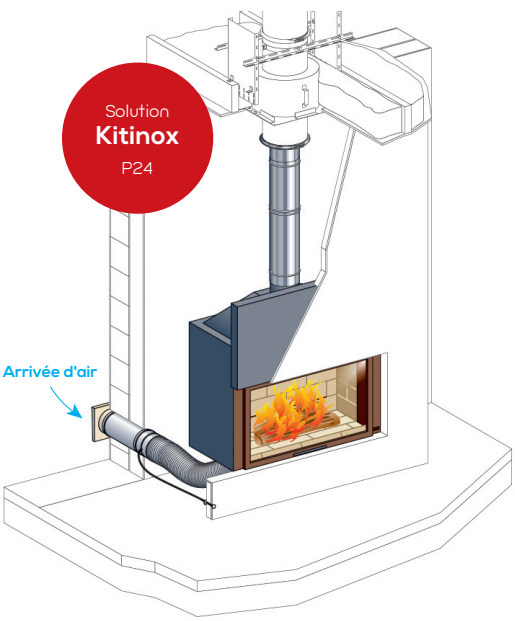

JE SUIS ÉQUIPÉ D'UN POÊLE À GRANULÉS

ET D'UN CONDUIT MAÇONNÉ DÉVOYÉ

TUBAGE

RACCORDEMENT

CARRÉ OU RECTANGULAIRE

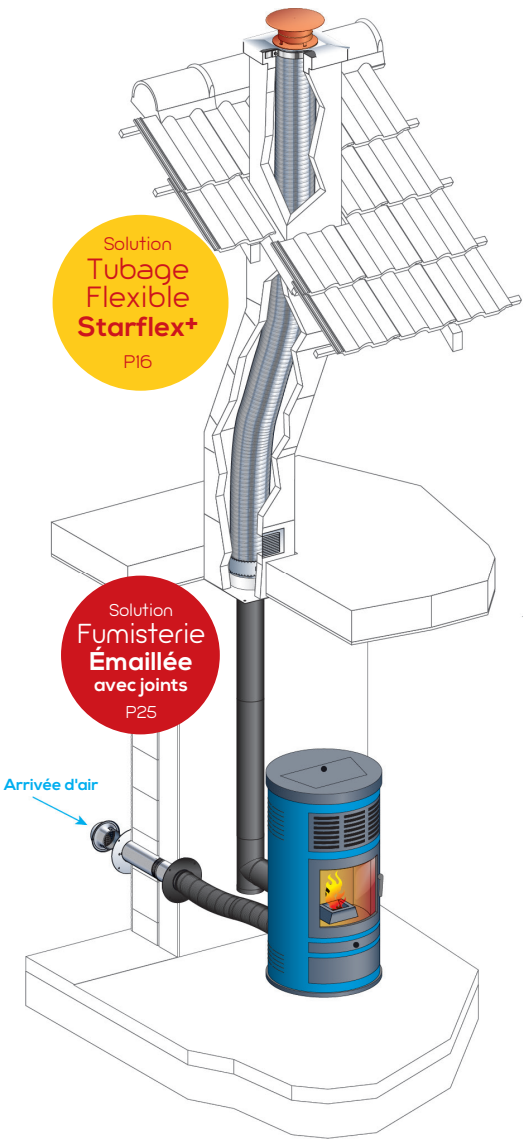

SUR-DIMENSIONNÉ OU EN ZONE FROIDE*



* Combles non isolés, pignon ou conduit maçonné extérieur.

NON-ÉTANCHE

ET D'UN CONDUIT MAÇONNÉ DROIT

CARRÉ OU RECTANGULAIRE

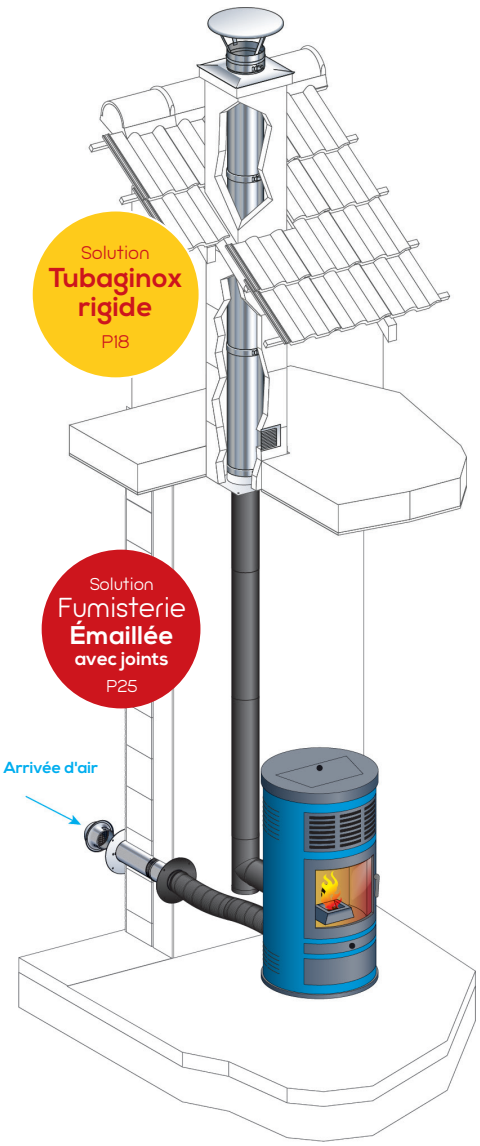

ET D'UN CONDUIT POUJOULAT

BIEN DIMENSIONNÉ

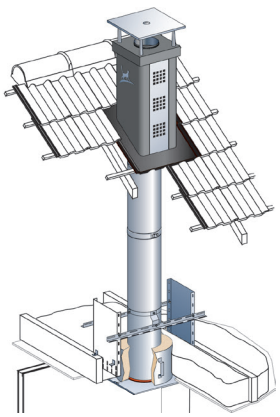

Je n'ai pas besoin de tubage car je suis équipé d'un conduit Cheminées Poujoulat, qui sera directement raccordé à l'appareil.



SUR-DIMENSIONNÉ

J'ai besoin d'un tubage, d'un conduit de raccordement et d'un kit d'adaptation.

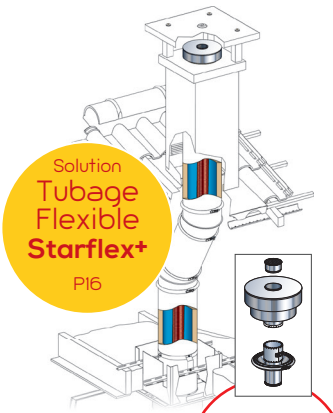

Solution **Kit* d'adaptation**

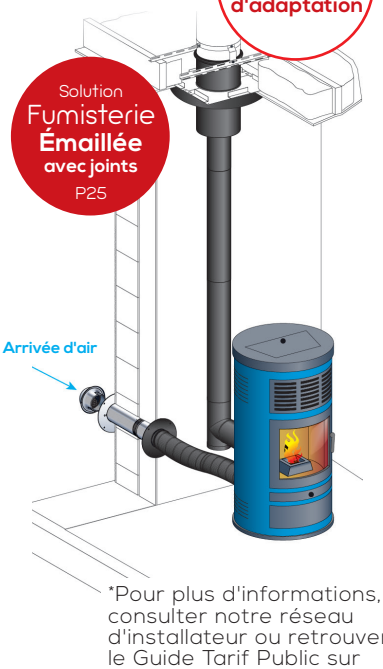

*Pour plus d'informations, consulter notre réseau d'installateur ou retrouver le Guide Tarif Public sur poujoulat.fr

JE SUIS ÉQUIPÉ D'UN POÊLE À GRANULÉS

ET D'UN CONDUIT TRADITIONNEL

TUBAGE

RACCORDEMENT

DÉPART PLAFOND

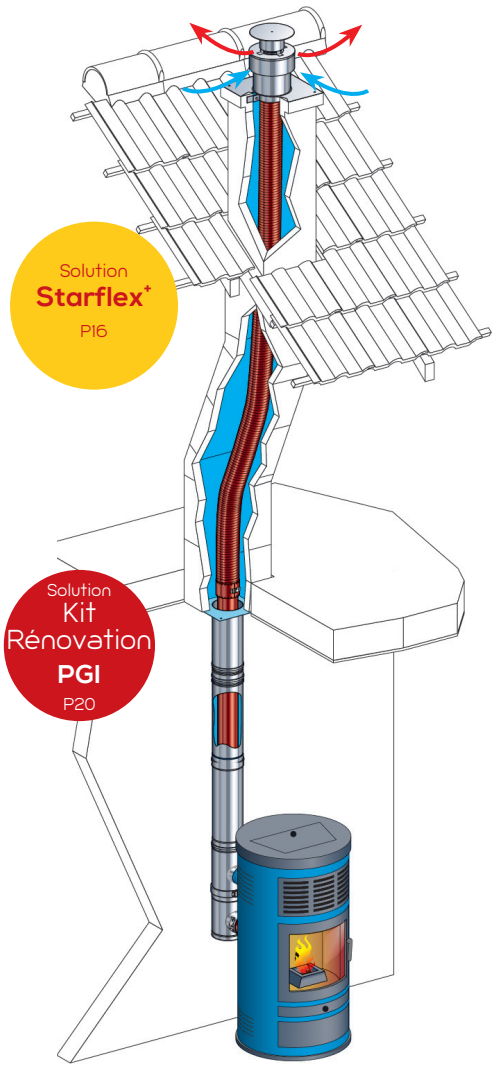

DÉPART SOL

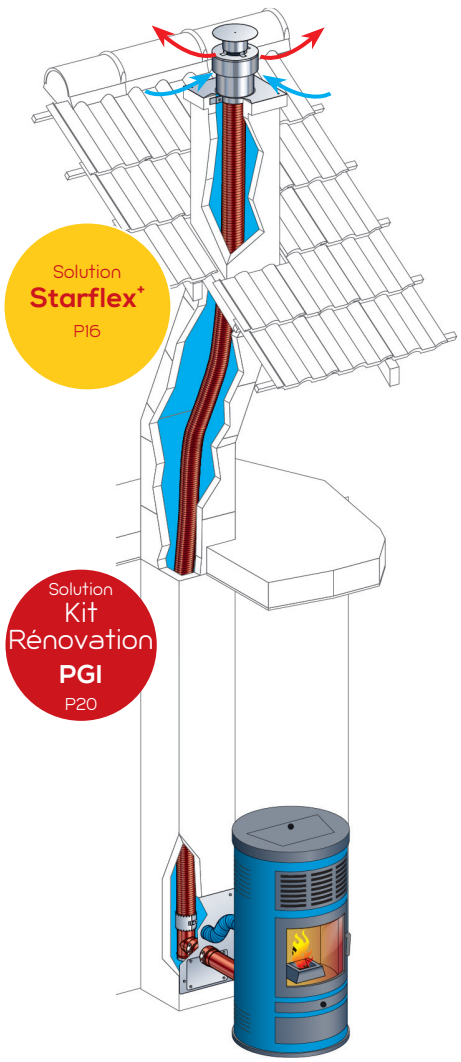

ÉTANCHE DTA DOCUMENT TECHNIQUE D'APPLICATION

INSERT ET POÊLE À GAZ

OU D'UN CONDUIT POUJOULAT

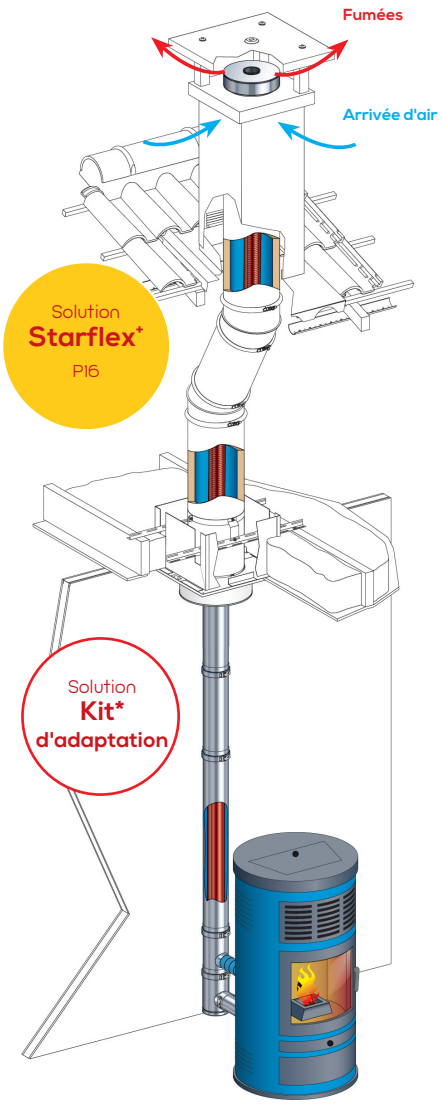

*Pour plus d'informations, consulter notre réseau d'installateur ou retrouver le Guide Tarif Public sur poujoulat.fr

ET D'UN CONDUIT TRADITIONNEL

TUBAGE

RACCORDEMENT

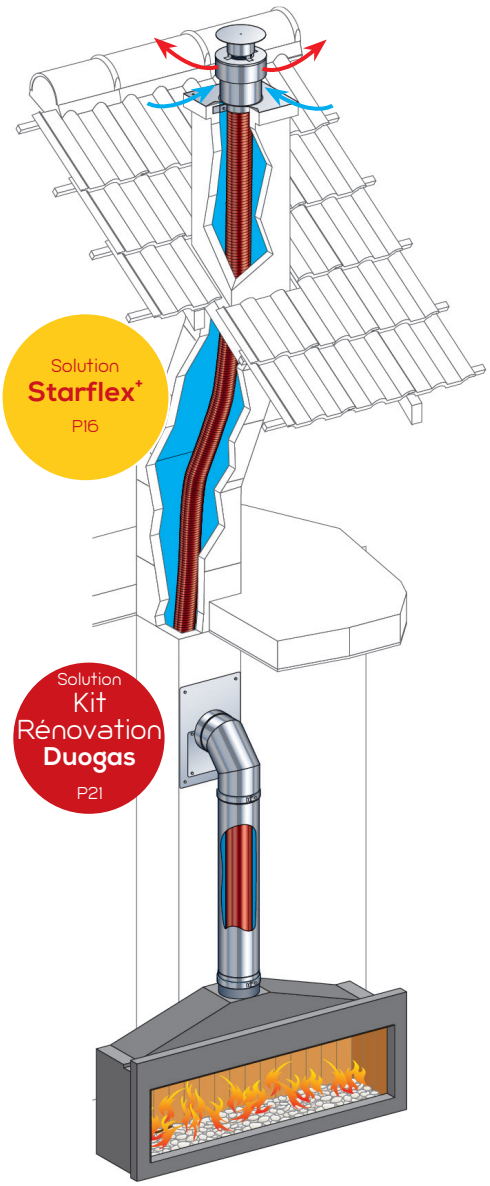

TUBER

Starflex+



Le flexible STARFLEX⁺ est destiné au tubage de tous les conduits traditionnels dévoyés ou droits. Il offre toutes les garanties de sécurité pour un raccordement avec tous les types d'appareils.

CONDUIT CIRCULAIRE DOUBLE PEAU
STARFLEX⁺ est adapté pour le tubage des conduits de cheminées avec dévoiements : bois, gaz, fioul.

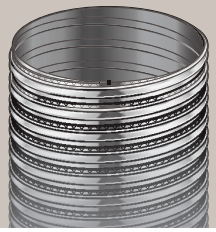

LES + POUJOULAT

- ADAPTÉ À TOUS CONDUITS ET CONFIGURATIONS
- KIT D'ADAPTATION
- Ø 80 À 300 INTÉRIEUR



Ajoutez une "Plaque de finition tubage" à votre système pour obtenir un résultat encore plus propre et esthétique.

TUBER

LISS-ISO DP



Le conduit isolé cintrable est une solution de conduit de cheminée et/ou de tubage avec une mise en œuvre très souple, livré sur chantier à la longueur désirée. Il s'adapte à toutes les configuration..

FLEXIBLE ISOLÉ
Le conduit cintrable avec isolation maintient une température de fumée idéale.

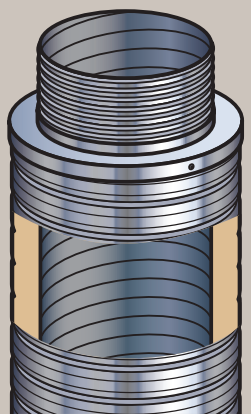

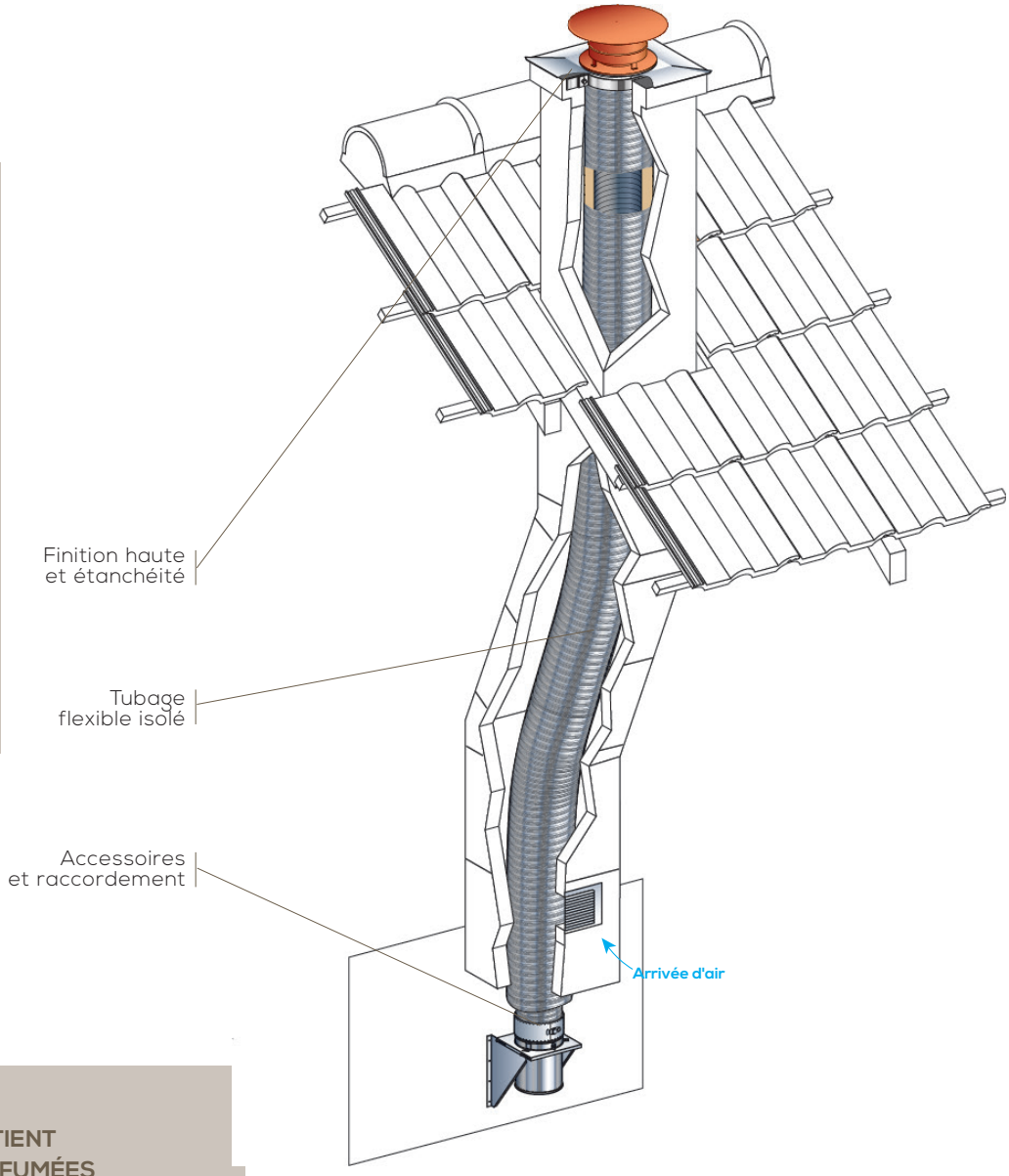

LES + POUJOULAT

- LIMITE LA CONDENSATION POUR UN MEILLEUR MAINTIENT DE LA TEMPÉRATURE DES FUMÉES
- ADAPTÉ EN CONDUIT DE FUMÉE ET EN TUBAGE
- Ø 80 À 250 INTÉRIEUR (+ 66 mm pour le Ø Ext.)
- RÉDUIT LA DISTANCE DE SÉCURITÉ

Particulièrement recommandé pour tuber les conduits maçonnés de très grande section afin de limiter la condensation et favoriser le tirage.

TUBER

Tubaginox Rigide



Le conduit TUBAGINOX RIGIDE permet d'améliorer le rendement de votre appareil de chauffage en apportant un dimensionnement adéquat, un tirage amélioré et une étanchéité parfaite.

TUBAGE RIGIDE INOX
Les conduits TUBAGINOX RIGIDE sont soudés en continu et étanches. Ils garantissent la sécurité de l'installation. L'emboîtement calibré, légèrement conique, est assuré par un collier à chaque jonction.



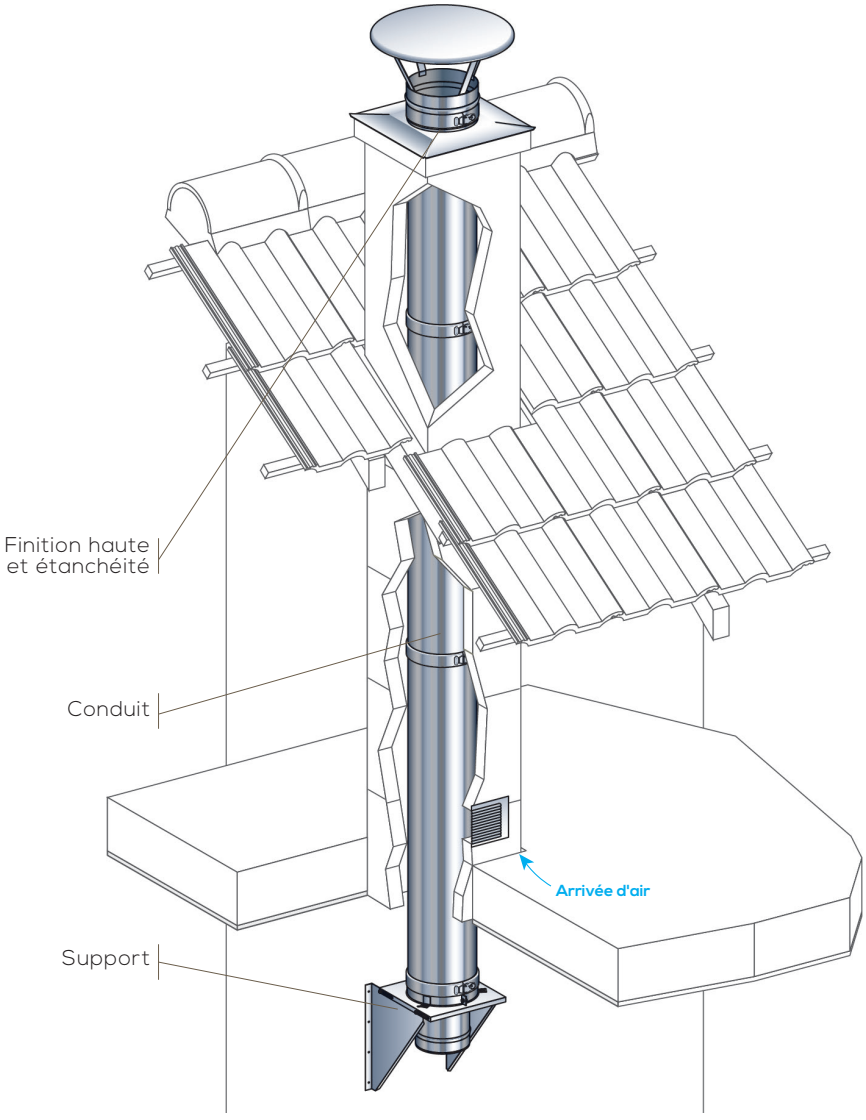

LES + POUJOULAT

- INSTALLATION SÛRE ET DURABLE
- TIRAGE AMELIORÉ ET ÉTANCHÉITÉ GARANTIE
- COLLIER À CHAQUE JONCTION
- Ø 80 À 250

La compatibilité de la gamme Tubaginox avec les autres systèmes de la gamme Poujoulat, offre une multitude de solutions efficaces pour la rénovation des conduits de cheminée traditionnels.

TUBER

Tubovale



Le conduit TUBOVALE permet de conserver une section d'évacuation de fumée maximale, tout en bénéficiant des qualités du tubage rigide Inox. Il est particulièrement adapté pour des besoins de foyer de grande dimension où un conduit rond n'offre pas un diamètre suffisant.

TUBOVALE
Les conduits TUBOVALE sont soudés en continu et étanches. Ils garantissent la sécurité de l'installation.



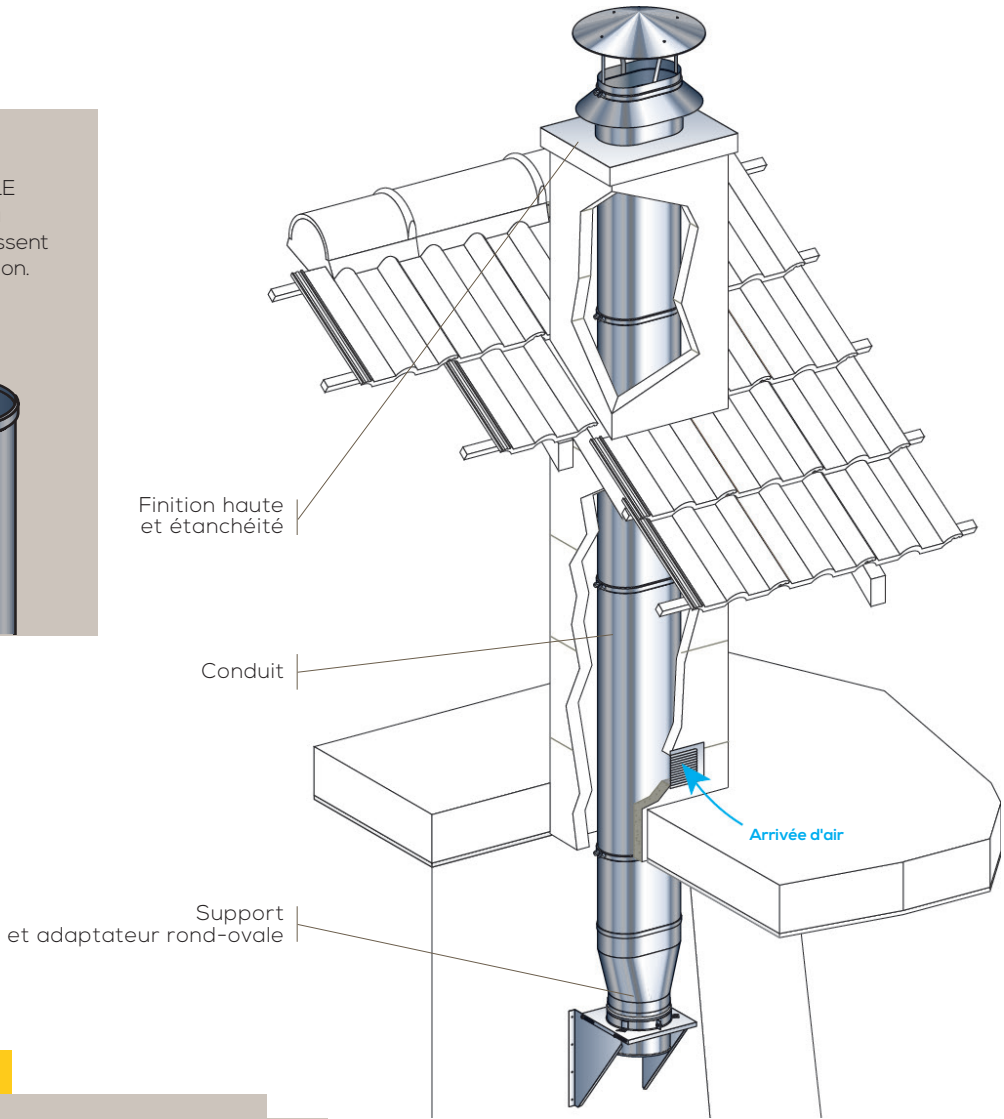

LES + POUJOULAT

- COLLIER À CHAQUE JONCTION
- OPTIMISE ET REDIMENSIONNE LA CHEMINÉE
- PARTICULIÈREMENT ADAPTÉ AUX BOISSEAUX RECTANGULAIRES
- Ø 80 À 250



Un connecteur rond-ovale permet l'adaptation du conduit TUBOVALE sur un conduit rigide rond.

TUBER
ET RACCORDER

Kit Réno PGI

Les kits de rénovation sur TUBAGE FLEXIBLE pour raccordement PGI permettent d'utiliser un conduit de cheminée maçonné pour la mise en place d'un poêle à granulés étanche.
Le raccordement à l'appareil sera réalisé avec le conduit PGI et prolongé dans le conduit existant par un tubage STARFLEX+ ou un tubage isolé LISS-ISO DP.

KIT RÉNO PGI
Le raccordement à l'appareil sera réalisé en PGI et prolongé dans le conduit existant par un tubage simple paroi flexible ou un conduit flexible isolé.

DÉPART SOL

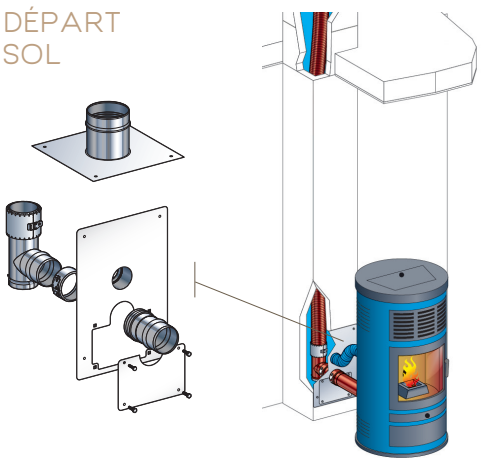

DÉPART PLAFOND

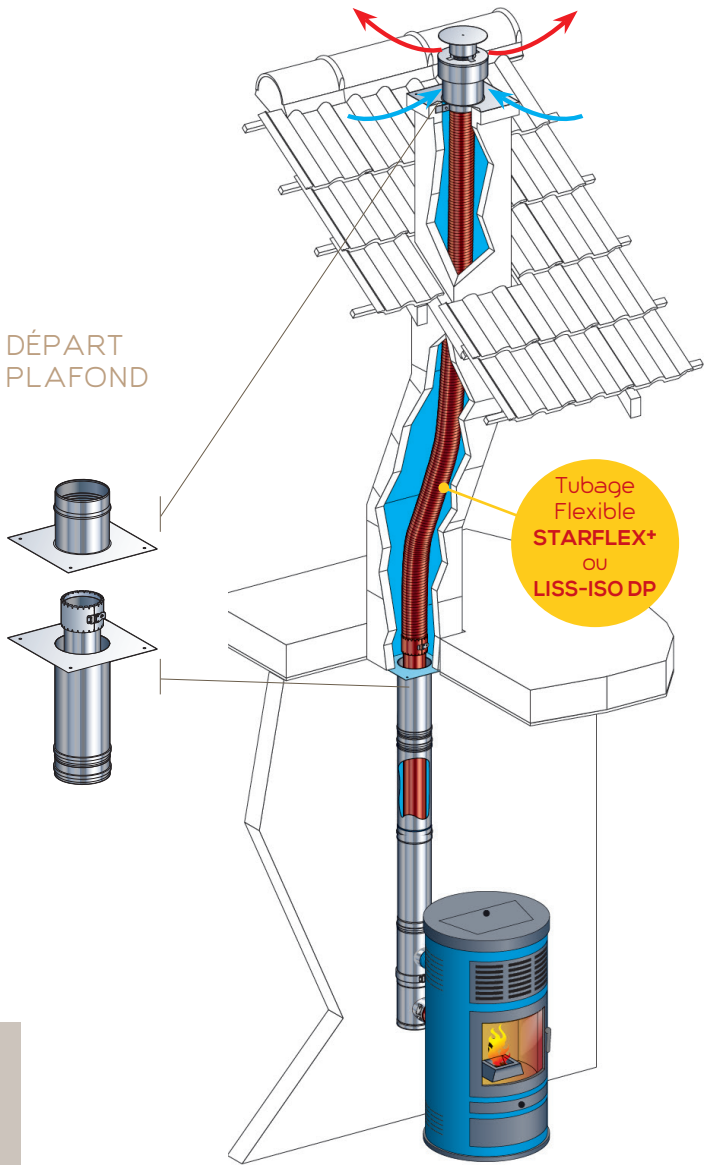

LES + POUJOULAT

- FACILITÉ D'ADAPTATION SELON LES CONFIGURATIONS
- SOLUTION ÉCONOMIQUE
- CHOIX DES DIAMÈTRES : OPTIMISE LES PERTES DE CHARGE
- SÉCURITÉ

Kits pour conduit carré ou rectangulaire : départ plafond ou départ sol.

TUBER
ET RACCORDER

Kit Réno Duogas

Les kits de rénovation sur TUBAGE FLEXIBLE pour raccordement DUOGAS permettent d'utiliser un conduit de cheminée traditionnel maçonné pour la mise en place d'un foyer gaz.
Le raccordement à l'appareil sera réalisé avec le conduit DUOGAS et prolongé dans le conduit existant par un tubage simple paroi flexible ou un conduit flexible isolé.
2 kits pour conduit : départ plafond ou départ sol

TERMINAL VERTICAL GAZ
Assure une bonne arrivée d'air comburant et l'évacuation des fumées, préservant ainsi les performances de l'appareil.

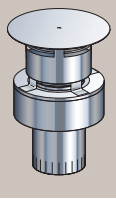

ADAPTATEUR EXCLUSIF
Fabriqué sur-mesure pour une compatibilité avec chaque appareil.

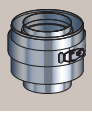

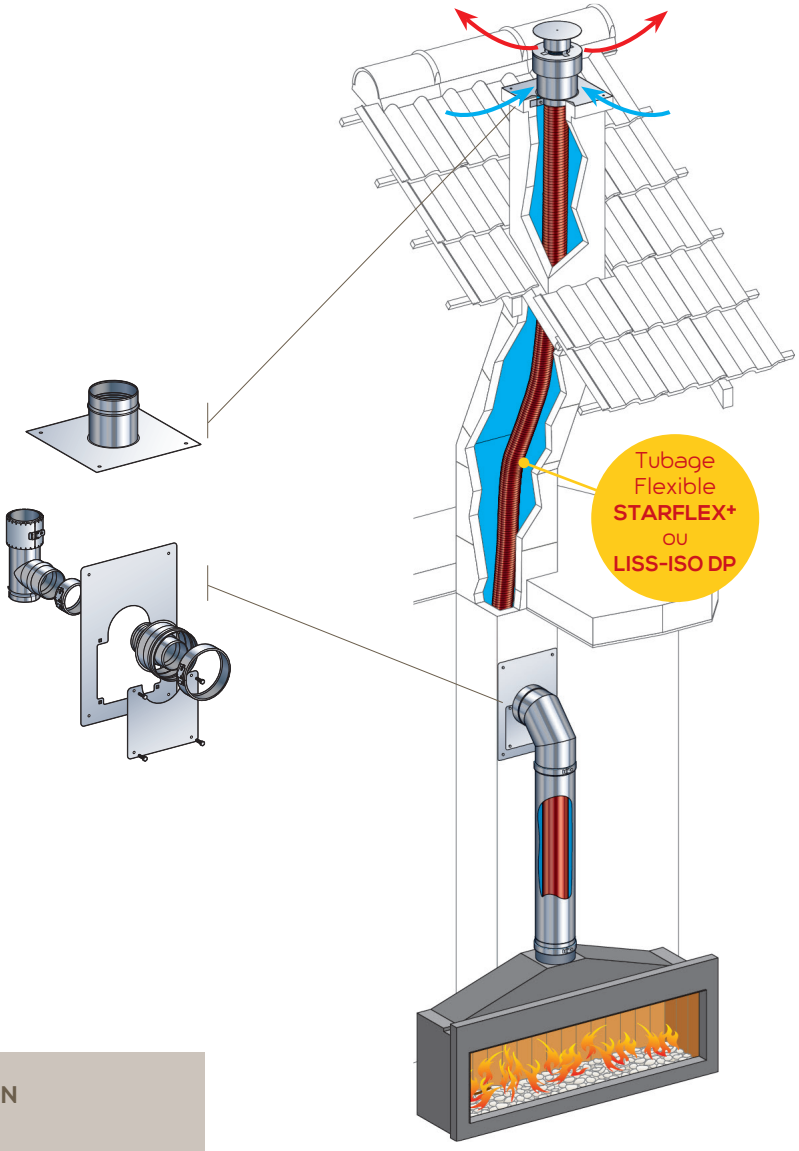

LES + POUJOULAT

- FACILITÉ D'ADAPTATION SELON LES CONFIGURATIONS
- OPTIMISE LE RENDEMENT DE L'APPAREIL
- FONCTIONNEMENT SIMPLE ET EN TOUTE SÉCURITÉ

Kits pour conduit carré ou rectangulaire : départ plafond ou départ sol.

RACCORDER

Fumisterie **Émaillée bois**



Les conduits de FUMISTERIE ÉMAILLÉE permettent le raccordement de tous types de poêles et cuisinières à bûches.
L'esthétique et la diversité des couleurs sont adaptées aux appareils raccordés.

CONDUIT ÉMAILLÉ
Les conduits FUMISTERIE ÉMAILLÉE sont soudés en continu avec une parfaite qualité de l'émaillage.
L'emboîtement mâle/femelle permet d'orienter le sens de la pose et de sécuriser le montage tout en améliorant l'esthétique.





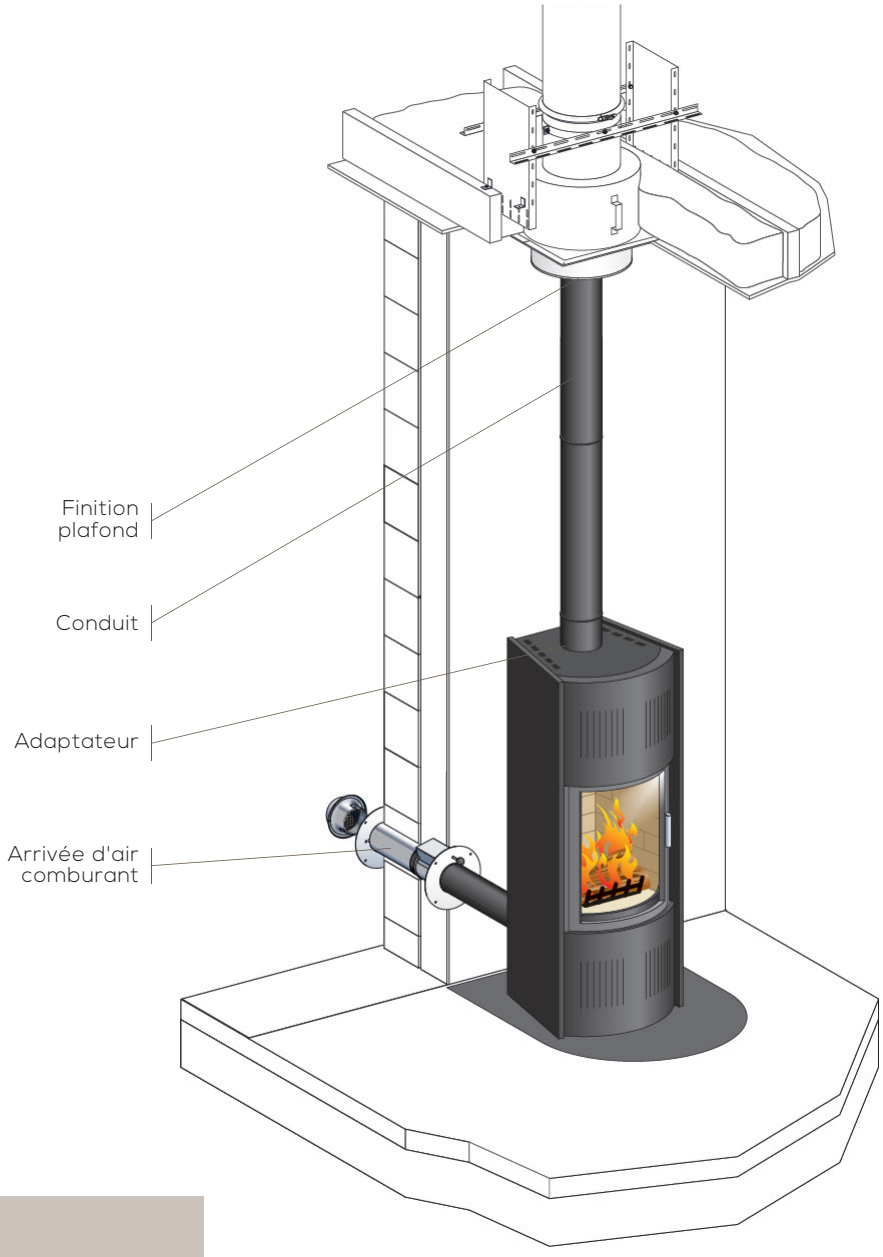

LES + POUJOULAT

- **MONTAGE SIMPLE ET RAPIDE**
- **SÉCURITÉ D'UTILISATION**
- **PEUT-ÊTRE ÉQUIPÉ D'UN HABILLAGE VENTILÉ**

Pour la sécurité et l'esthétique, ajoutez un "Habillage ventilé" : voir p. 26.

RACCORDER

Fumisterie **Acier 2mm**



Les conduits de FUMISTERIE ACIER 2 mm permettent le raccordement de tous types de poêles à bûches.
L'esthétique de la finition peinture et la robustesse dégagée par le produit combleront les adèptes du raccordement traditionnel.

CONDUIT ACIER
Le conduit ACIER 2 mm est soudé en continu, avec une finition peinture haute température. L'emboîtement mâle/femelle permet d'orienter le sens de pose.



Noir mat



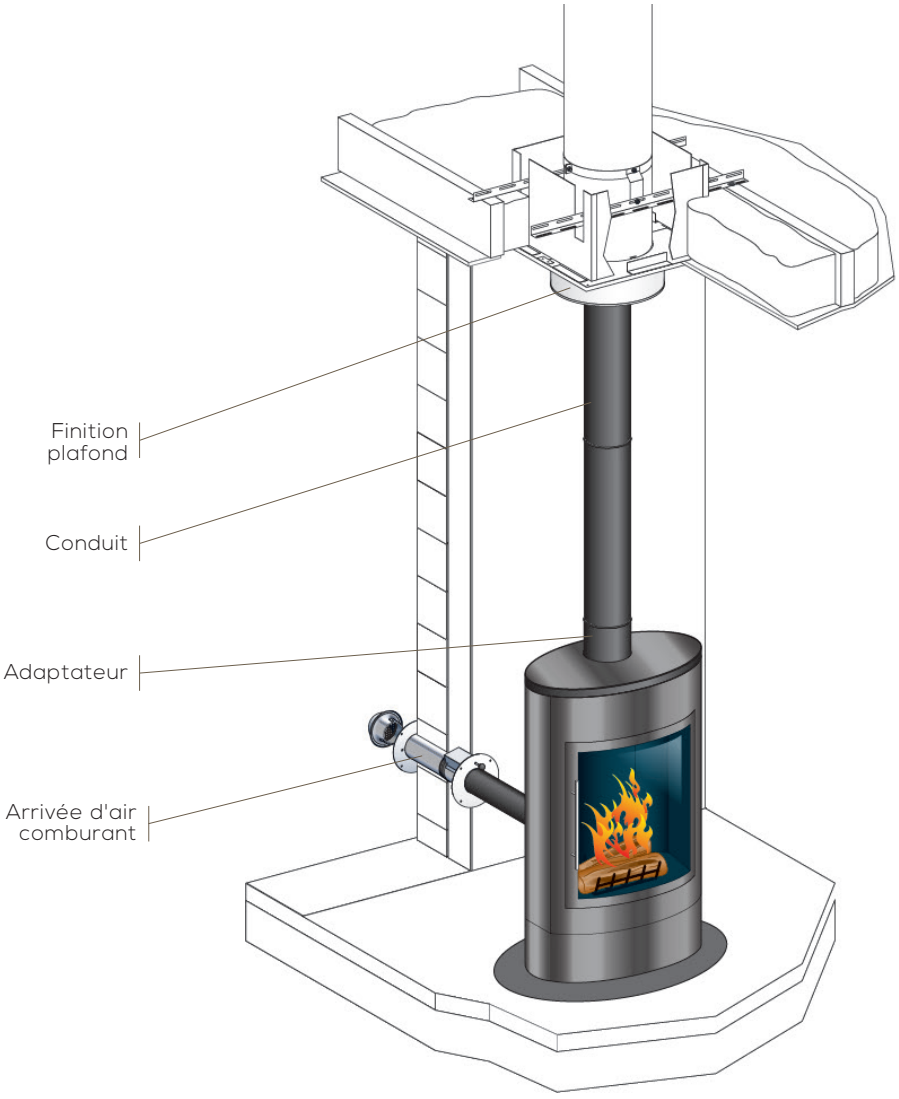

LES + POUJOULAT

- INSTALLATION SIMPLE ET RAPIDE
- LARGE CHOIX D'ACCESSOIRES
- GRANDE RÉSISTANCE À LA CORROSION



Ajoutez une "Finition plafond" à votre système pour obtenir un résultat encore plus propre et esthétique.

RACCORDER

Kitinox

La solution KITINOX assure une étanchéité parfaite avec emboîtement calibré cône sur cône. Celui-ci peut être complété par la mise en place d'un collier de sécurité. Soudés en continu, les conduits sont prévus pour résister aux très hautes températures dégagées parles foyers et apportent une sécurité optimale pour les utilisateurs.

KIT DE RACCORDEMENT

KITINOX permet de régler le dévoiement sans découpe, grâce à son kit de raccordement. Il est composé d'une longueur de 300 mm, de 2 coudes à 30° réglables et d'un adaptateur foyer.

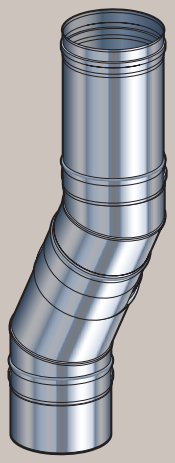

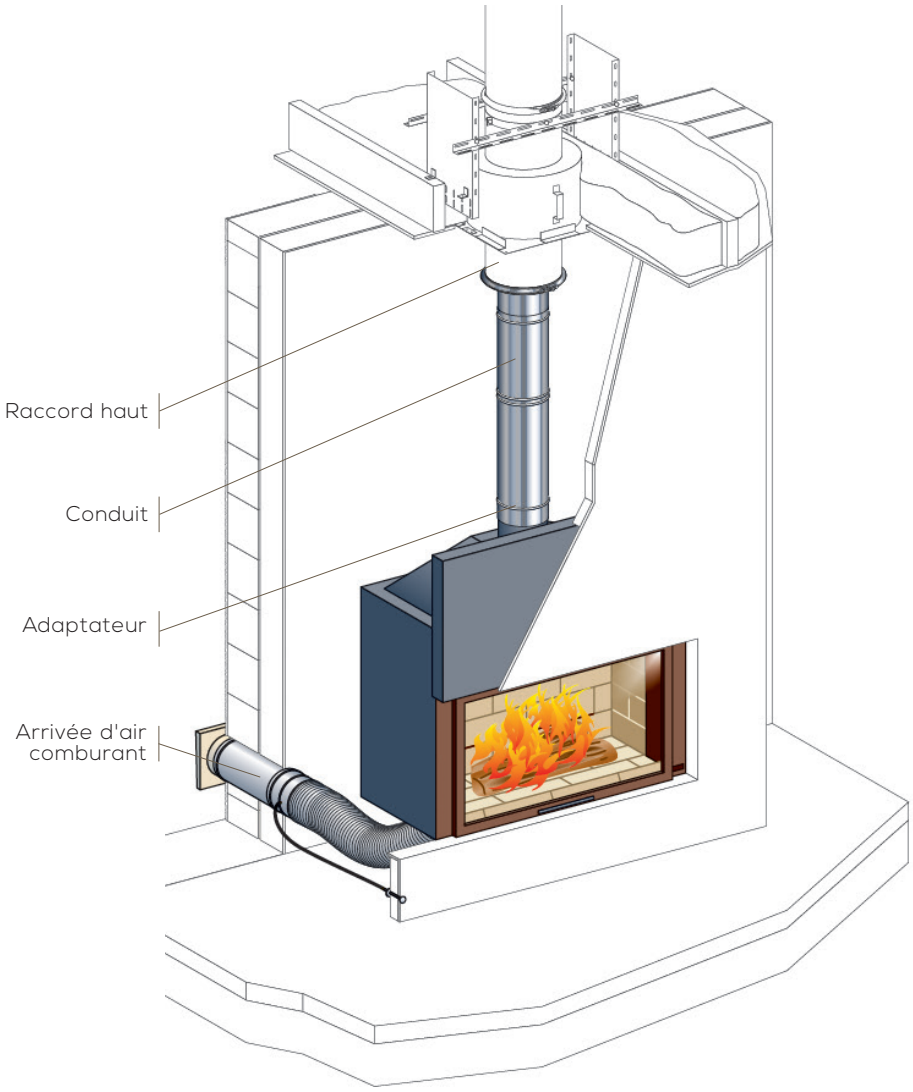

LES + POUJOULAT

- LE KIT DE RACCORDEMENT EST RÉGLABLE EN HAUTEUR ET DÉVOIEMENT
- MONTAGE SIMPLE ET RAPIDE
- FAVORISE LA LONGÉVITÉ DE L'INSTALLATION

Placé dans la hotte, il permet le raccordement des foyers facilement et sans découpe.

RACCORDER

Fumisterie **Émaillée** avec joints

Les conduits de fumisterie EMAILLÉE avec joints en fibre permettent le raccordement en toute sécurité des poêles à granulés non étanches conformément au NF DTU 24.1.

CONDUIT ÉMAILLÉ À JOINTS
La gamme FUMISTERIE ÉMAILLÉE noir mat est soudée en continu avec une parfaite qualité d'émaillage. L'emboîtement équipé d'un joint fibre sécurise le montage et participe à une bonne étanchéité.



Noir mat

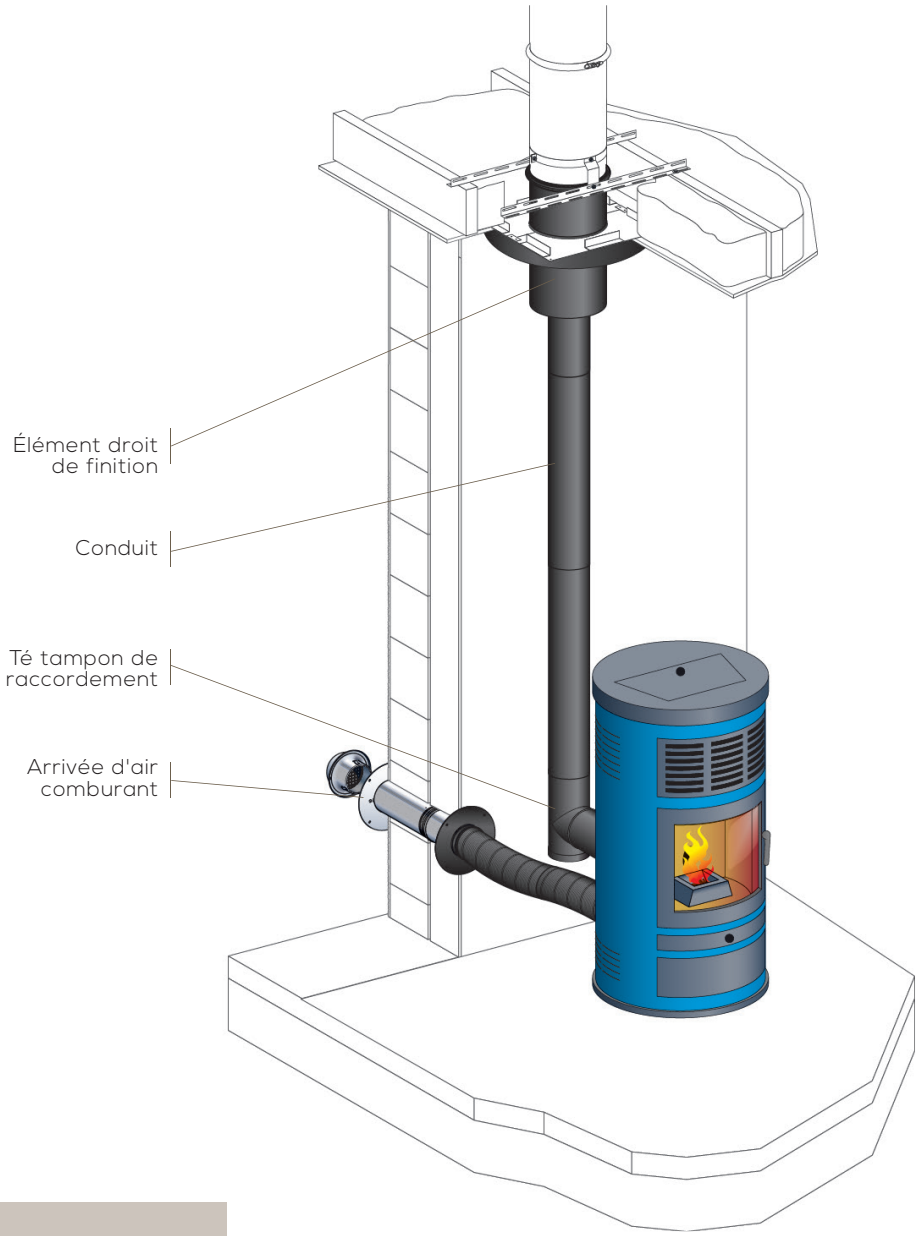

LES + POUJOULAT

- **CONDUIT ÉQUIPÉ D'UN JOINT FIBRE HAUTE TEMPÉRATURE**
- **RACCORD ESTHÉTIQUE AU CONDUIT ISOLÉ ET TUBAGE**

Il est nécessaire de prévoir une arrivée d'air comburant dans la pièce où se situe l'appareil ou de canaliser l'air directement depuis l'extérieur.

FINITION Habillage Ventilé



L'habillage ventilé Poujoulat est positionné autour du conduit de raccordement émaillé. Il est composé de deux éléments coulissants en inox peints. Il offre la possibilité de choisir la couleur en harmonie avec sa décoration intérieure et de réaliser une installation à une distance d'une fois le diamètre du conduit de raccordement.

L'HABILLAGE VENTILÉ
L'habillage ventilé est livré en finition "noire mat".
8 couleurs sont disponibles sur demande.

- **Noir mat** P 9019
- **Rouge feu** P 9021
- **Rouge pourpre** P 9022
- **Vert mousse** P 9025
- **Bleu saphir** P 9024
- **Brun terre** P 9029
- **Brun chocolat** P 9028
- **Gris ardoise** P 9027
- **Gris souris** P 9026

BREVETÉ

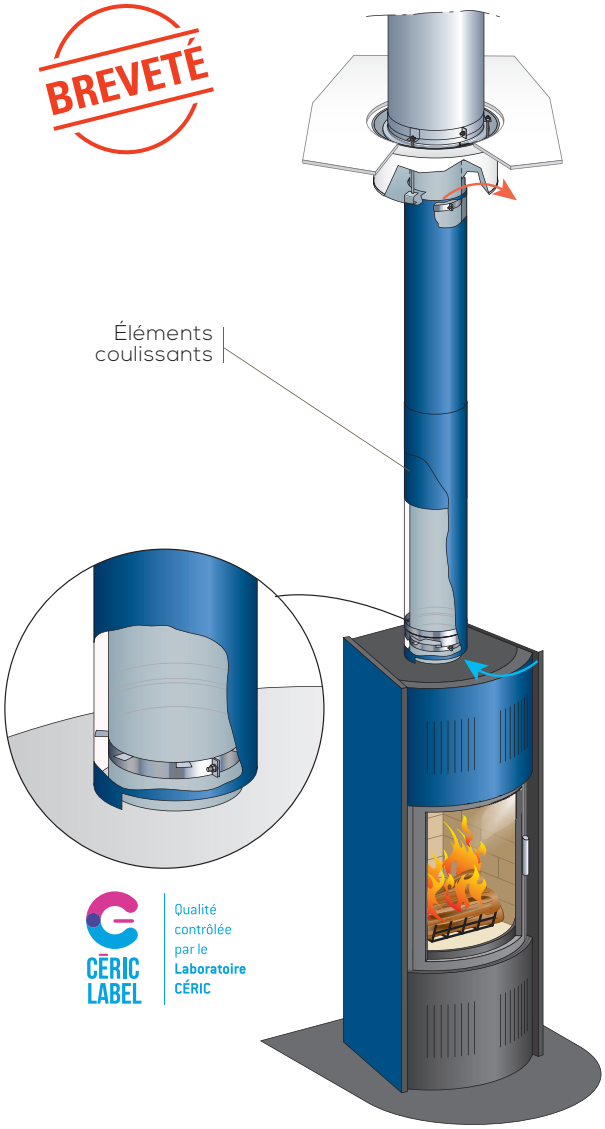

CÉRIC LABEL — Qualité contrôlée par le Laboratoire CÉRIC

LES + POUJOULAT

- PERSONNALISATION DE SON INTÉRIEUR
- POSE SÉCURISÉE
- RÉCUPÉRATION DES CALORIES
- SYSTÈME BREVETÉ

Si dans le cadre technique, le tuyau de raccordement est à moins de 3 x D des matériaux combustibles, vous pouvez utiliser l'habillage ventilé qui vous permettra de vous situer à 1 x D.

D = Diamètre du conduit de raccordement

FINITION Déco+

Conçue et dessinée par le cabinet IDA design architecture, DECO+ offre une touche finale à votre décoration intérieure.
La finition plafond est composée d'un habillage, d'un collier et d'une finition basse maintenue par des aimants permettant une pose rapide et facile.



BREVETÉ

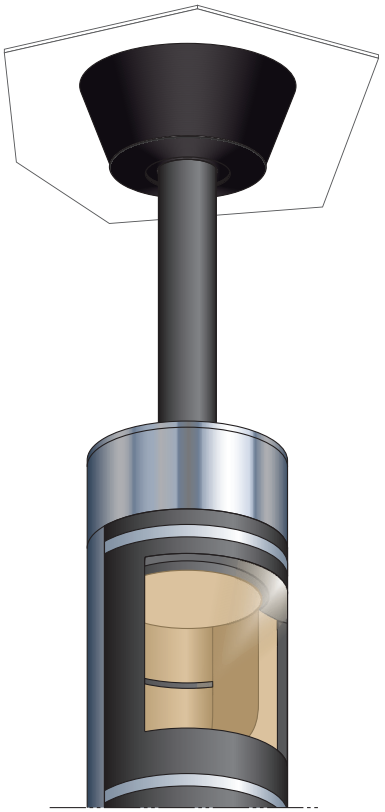

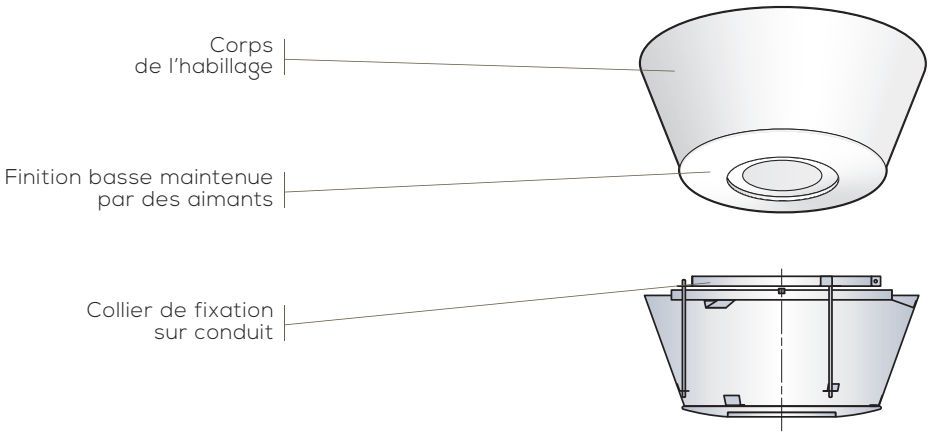

LES + POUJOULAT

- SYSTÈME BREVETÉ AUTOPORTANT SANS FIXATION AU PLAFOND
- COMPATIBLE AVEC LA GAMME DE CONDUITS ISOLÉS INOX-GALVA ET THERMINOX

DESIGN & PERSONNALISATION





CONDUITS ET COLLIERS : 200 COLORIS AU CHOIX

Cheminées Poujoulat met à votre disposition des conduits et des colliers peints, qui se déclinent dans toutes les couleurs RAL. Teintes sobres ou éclatantes, couleurs à la mode comme le bleu azulejo ou le yellow cab, effets de matières avec l'inox brillant et le noir mat... L'harmonisation avec la décoration intérieure ou la couleur de l'appareil est donc toujours possible !





RÉGUL'ART FAITES DES ÉCONOMIES D'ÉNERGIE !

RÉGUL'ART permet l'optimisation et la régulation de la combustion. Il offre également un système de décorations personnalisables, pour une intégration parfaite dans son environnement.









PLAQUES DE PROTECTION MURALES

La protection murale décorative permet, en plus du rôle esthétique, de sécuriser votre installation.

CONFIGURER ET PERSONNALISER SA FUTURE INSTALLATION DE CHAUFFAGE

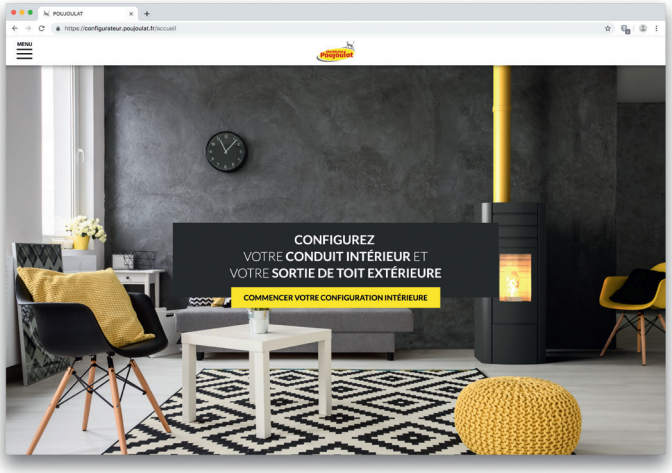

Le configurateur en ligne Cat-Design vous permet d'imaginer votre future installation de chauffage, du conduit intérieur jusqu'à la sortie de toit extérieure. Combustible, type d'appareil, couleurs et accessoires, laissez libre cours à votre imagination grâce à des milliers de combinaisons possibles ! Il ne reste plus qu'à visualiser vos créations sur une photo de votre maison. Vous souhaitez concrétiser votre projet ? Cat-Design vous met en relation avec un installateur. C'est simple et gratuit.

configurateur.poujoulat.fr

Application disponible sur Google Play et App Store.

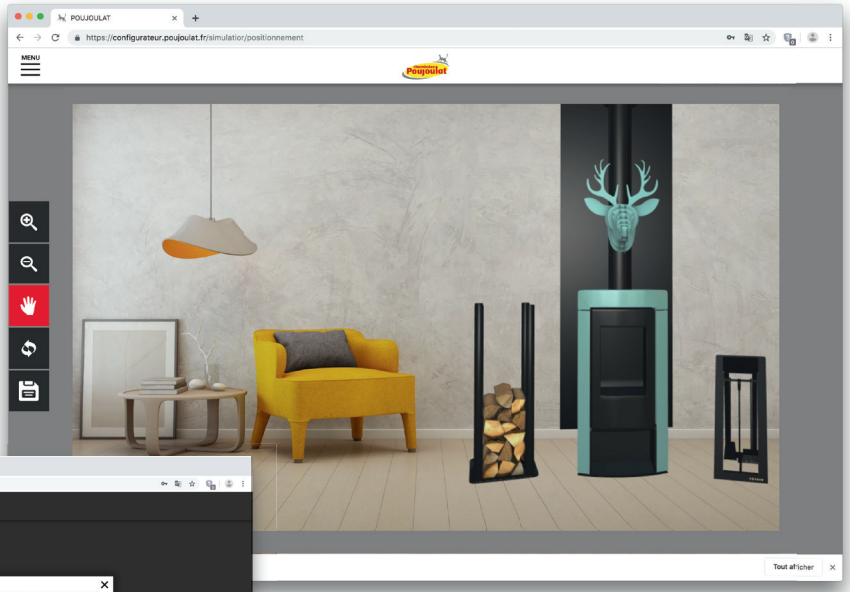

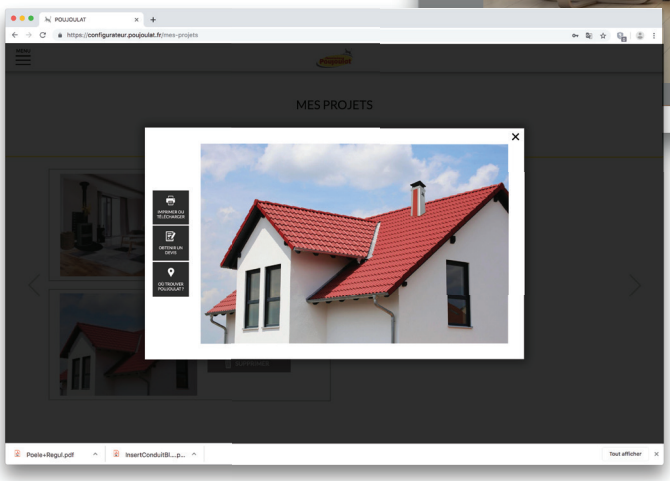

LA RÉGLEMENTATION THERMIQUE RT 2012

Cheminées Poujoulat propose des solutions techniques innovantes et éprouvées. Celles-ci répondent aux nouvelles contraintes de constructions et de réglementations, et permettent d'installer un conduit d'évacuation des fumées destiné à raccorder tous types d'appareils de chauffage au bois.



TOUT SAVOIR SUR LE TUBAGE/RACCORDEMENT ET TROUVER VOTRE SOLUTION !

UN SITE CLAIR ET COMPLET
WWW.POUJOULAT.FR

Découvrez en quelques clics les solutions et les produits les mieux adaptés à vos besoins et à vos projets de chauffage ! Laissez-vous guider parmi une large gamme de conduits de cheminée et de sorties de toit métalliques.
Sans oublier tous les services à votre disposition.



Trouver votre installateur le plus proche de chez vous
Consulter le Guide Tarif Public sur poujoulat.fr

LE "MADE IN FRANCE" À TOUTE ÉPREUVE

LA FABRICATION FRANÇAISE POUR PLUS DE QUALITÉ

Cheminées Poujoulat vous propose une qualité de produit exceptionnelle, reconnue par les plus grands fabricants d'appareils de chauffage européens. Plus de 90 % de nos produits sont conçus et fabriqués sur le territoire français, en privilégiant l'innovation, l'écoconception et la qualité des matériaux.

LA CERTIFICATION CERIC POUR PLUS DE SÉCURITÉ

Notre partenaire le laboratoire CERIC réalise plus de 2 000 essais de suivi des produits finis. Le label **"CERIC"** unique en Europe, atteste et garantit que tous nos produits bénéficient d'un niveau de surveillance et de qualité supérieur aux réglementations en vigueur.

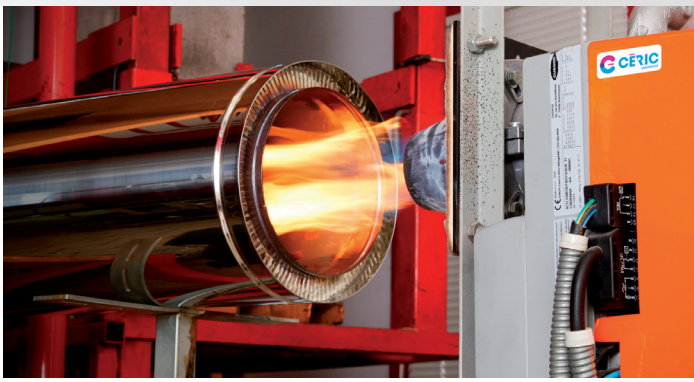

CÉRIC LABEL

Qualité contrôlée par le **Laboratoire CÉRIC**

Crédits photos : Shutterstock - AdobeStock - Édition novembre 2019 - 60 001 548

cheminées Poujoulat

Un conduit pour la vie

POUJOULAT
CS 50016 - 79270 SAINT-SYMPHORIEN
Tél. 05 49 04 40 40
infos@poujoulat.fr

poujoulat.fr