S19-2022 / DI001614

Conduit de tubage flexible Ø 80 → 300

NOTICE DE POSE CE

Schéma 1

CONDUIT TUBAGE FLEXIBLE	N° certificat	Type de conduit	Désignation
EN 1856-2	0071-CPR-0047 0071-CPR-0076 0071-CPR-22012 0071-CPR-22015	Double peau	T450 N1 W Vm L50012 G T450 P1 W Vm L50012 G
	0071-CPR-22019	Double peau	T450 N1 W Vm L50011 G
	0071-CPR-0047 0071-CPR-0076 0071-CPR-0048 0071-CPR-22012 0071-CPR-22015	Double peau	T450 N1 W Vm L50010 G
	0071-CPR-0047	Simple peau	T600 P1 W Vm L50010 O
	0071-CPR-0047	Simple peau	T160 N1 D Vm L11030 O
	0071-CPR-0047 0071-CPR-0076 0071-CPR-0048 0071-CPR-22012 0071-CPR-22015	Double peau	T450 N1 W Vm L70010 G T450 P1 W Vm L70010 G
	0071-CPR-22019	Double peau	T450 P1 W Vm L70011 G

NOTICE DE POSE

Schéma 2

① (a)Support de conduit / (b)Collier mural (H < 10 m)
② Raccord flexible / Raccord flexible à visser / Raccord flexible étanche
③ Flexible
④ Bride arraignée
⑤ (a)Collier de fixation haute (H < 10 m)
(b)Collier à suspendre (H > 10 m)
⑥ (a)Plaque d'étanchéité / (b)Plaque d'étanchéité à visser
⑦ Emboût de finition tubage
⑧ Finitions hautes
⑥a Mitron
⑥b Chapeau aspirateur
⑥c Chapeau pare-pluie
⑥d Chapeau pare-pluie anti-oiseaux
⑥e Chapeau réglable
⑥f Chapeau réglable anti-oiseaux

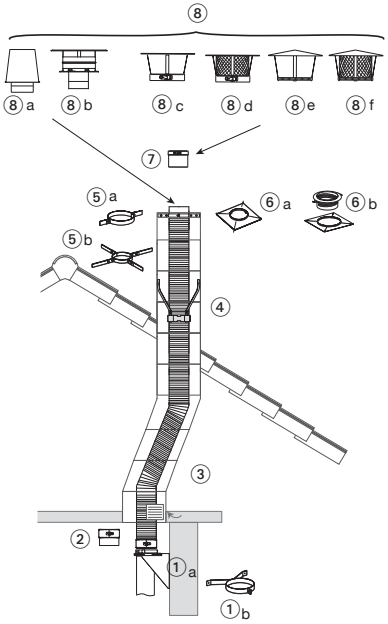

Schéma 3

Support de conduit

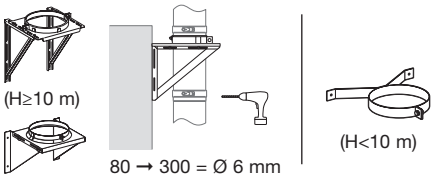

Raccord flexible étanche

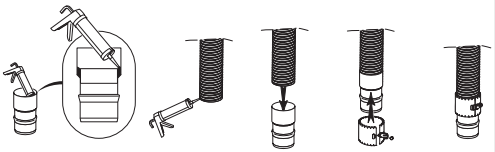

Fixation haute

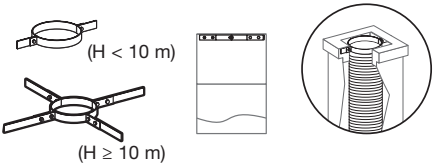

Plaque d'étanchéité

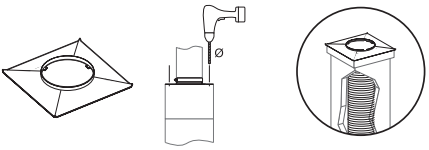

Plaque d'étanchéité à visser

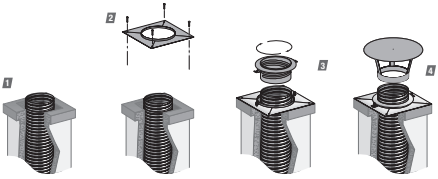

Raccord flexible à visser

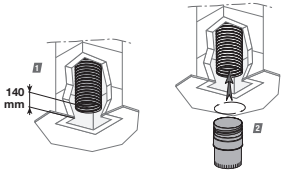

NOTICE DE POSE

Schéma 4

	2 x 0,10 904 L	2 x 0,10 316 L	2 x 0,12 316 L	0,10 316 L	0,30 ALU
FIOUL					
Fumées < 120°C	X				
120°C < Fumées < 200°C	X	X	X		
Fumées > 200°C	X	X	X		
GAZ					
Fumées < 160°C	X	X	X		
Appareil indépendant gaz	X	X	X	X	
Chaudière murale gaz classique > 160°	X	X	X	X	X
BOIS (en bûches)					
Chaudière , foyer : ouvert et fermé	X	X	X		
CHARBON					
Chaudière, poêle	X				

Schéma 5

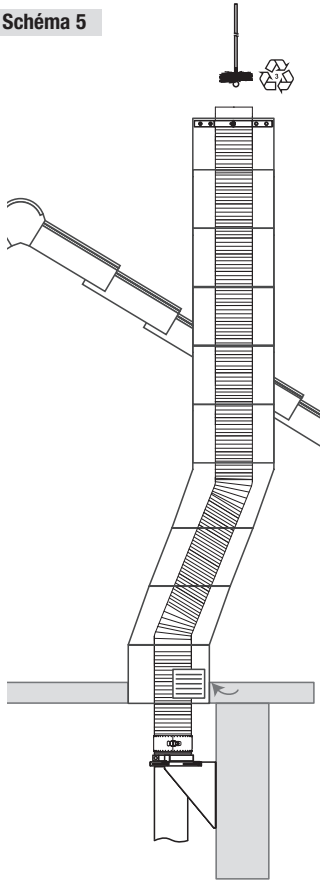

Schéma 6

Site de production /Production site
BP 60234 -59334 Tourcoing

CONDUIT FLEXIBLE POUR TUBAGE
Flexible Liner
Sanierungsrohr

Ø ..... mm

CE
EN 1443

- ☐ **2 x 0,10 / 316L / T450 N1 W 2 G**
- ☐ **2 x 0,10 / 316L / T120 P1 W 2 O**
- ☐ **2 x 0,12 / 316L / T450 N1 W 2 G**
- ☐ **2 x 0,12 / 316L / T120 P1 W 2 O**
- ☐ **2 x 0,10 / 904L / T450 N1 W 3 G**
- ☐ **1 x 0,10 / 316L / T600 N1 D 2 O**
- ☐ **1 x 0,10 / 316L / T200 P1 W 2 O**
- ☐ **1 x 0,10 / ALU A5 / T160 N1 D 1 O**

PS/03/02_JK 10-03-083

Distance aux matériaux combustibles / Distance to combustible materials / Abstand zu brennbaren Werkstoffen

_____ mm

Installateur/Installer/Installateur
Nom / Name /Name _____

Adresse / Address / Adresse /Adres _____

Installation / Installation / Montage
Date / Date / Datum _____

Cette plaque ne doit être ni recouverte, ni rendu illisible / This label neither be covered,nor be defaced / Dieses Anlagenschild soll weber bedeckt,noch unlesbar gemacht werden.

Entretien selon la réglementation en vigueur / Maintenance according to the applicable regulation Instandhaltung nach gultigen Vorschriften

NOTICE DE POSE

Type de conduit (Schéma 1)

Tubage de conduit de fumée flexible.

Désignation selon norme EN 1856-2

- Niveau de température T450 (T600, T160) : température normale d'utilisation ne dépassant pas 450°C (600°C, 160°C).
- Niveau de pression :
  N1 : conduit fonctionnant en dépression
  P1 : conduit fonctionnant en pression (jusqu'à 200 Pa)
- Résistance aux condensats :
  W : humide ⟶ condensation
  D : sec ⟶ pas de condensation
- Résistance à la corrosion :
  Vm : selon matériau du tubage flexible
  V2 : gaz - fuel - bois
- Paroi intérieure :
  L 50 = nuance métal : Mat N° 1.4404 (AISI 316 L)
  L 70 = nuance métal : Mat N° 1.4539 (AISI 904L)
  L11 = nuance métal : Mat N° EN AW-4047A (ALU A5)
  010 = épaisseur de la paroi = 0,10 mm
  012 = épaisseur de la paroi = 0,12 mm
  030 = épaisseur de la paroi = 0,30 mm
- G = résistant au feu de cheminée
  O = non résistant au feu de cheminée

** Les normes nationales d'installation peuvent préconiser une distance différente à la valeur indiquée.*

Ordre de pose (Schéma 2)

Méthode d'installation des éléments ou accessoires (Schéma 3)

Choix du matériau en fonction de l'utilisation (Schéma 4).

Méthode de coupe

Cette manipulation doit être réalisée avec des gants, l'extrémité du flexible étant très coupante.

1. Enfoncer la pointe d'un couteau dans l'agrafe du flexible, et faire
   le tour maintenant la lame enfoncée.
2. Une fois le tour du flexible réaliser, couper la bande d'acier inox
   avec une cisaille.

Précautions d'emploi pour les grandes longueurs

- Guider le flexible pour éviter tout accrochage.
- Respecter le rayon de cintrage maxi.
- Présenter le flexible le plus droit possible lors de l'introduction dans la maçonnerie.

Rayon de cintrage

Simple peau	Double peau
Ø 80 > Ø 150 : 1 D	Ø 80 > Ø 200 : 1.5 D
Ø 160 > Ø 250 : 1.5 D	Ø 220 > Ø 300 : 2 D
Ø 260 > Ø 350 : 2 D	

Coefficient de perte d'énergie

Simple peau : r = 5 mm / Double peau : r = 2 mm
Ø extérieur = Ø intérieur + 9 mm

Charge de conception

Pour tous les diamètres et types de flexibles, appliquer la formule : 10XP0
(P0* étant le poids au mètre du flexible)

** Information disponible auprès du service commercial*

Angle de dévoiement : 45° max

Stockage

Eviter le gerbage des colis. Protéger le flexible contre les coups de manutention. Conserver le flexible dans l'emballage d'origine.

Entretien (Schéma 5)

Ramonage suivant réglementation en vigueur à opérer avec un hérisson rond PVC.

Plaque signalétiq ue obligatoire (Schéma 6)

À compléter et à apposer sur / à proximité immédiate de chaque installation. Cette notice de pose contient l'essentiel des informations nécessaires sur le chantier. D'autres informations techniques sur les produits sont disponibles dans les documentations, le guide tarif, le site internet. La société Poujoulat se réserve le droit, à tout moment, de modifier tout ou partie d'un produit ou d'une gamme de produits et ce, dans le cadre de l'évolution technique et dans l'intérêt des clients